ТПФ1800.01.01.00.012

Перв. примен.

Справ. №

Подп. и дата

Инв. № дубл.

Взам. инв. №

Подп. и дата

Инв. № подл.

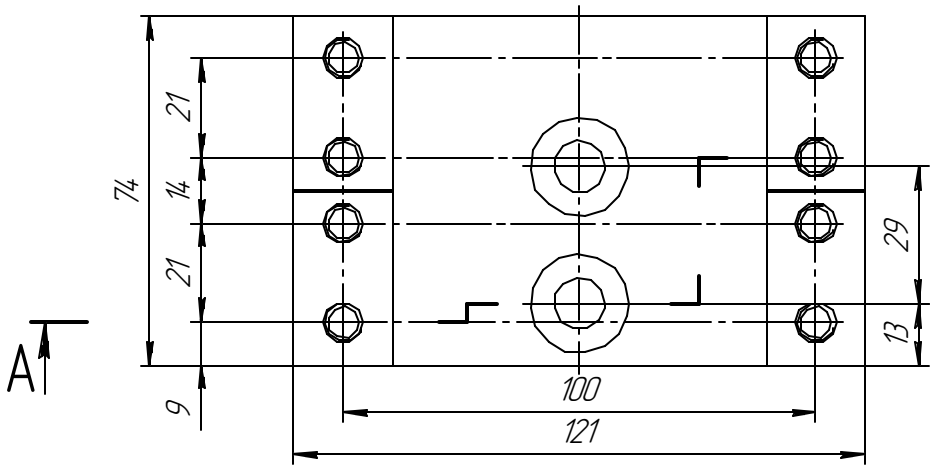

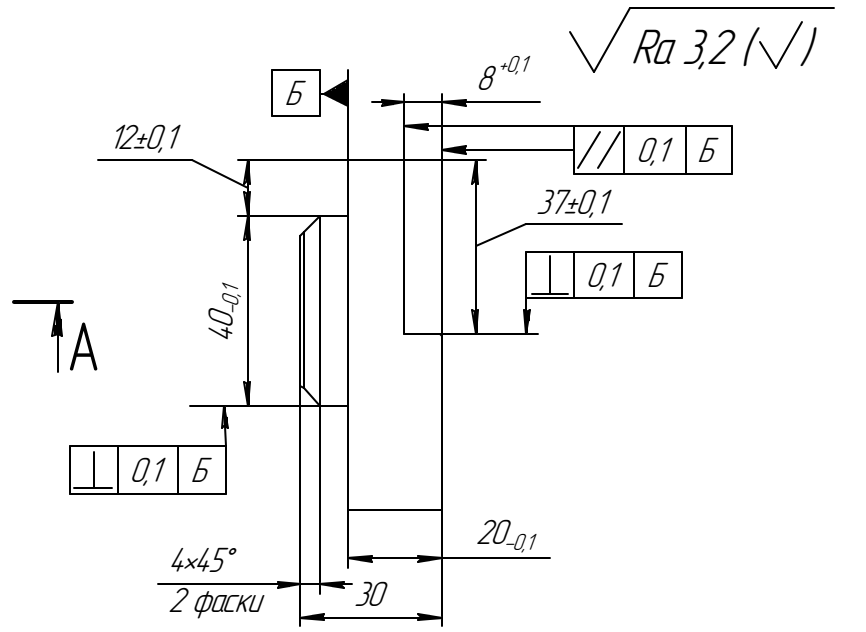

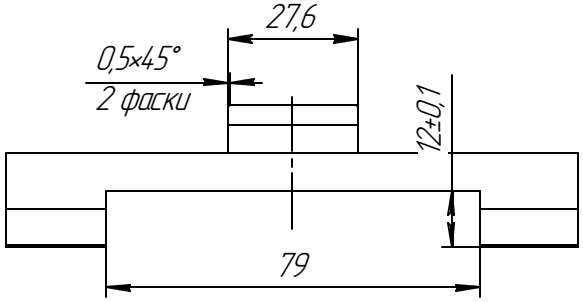

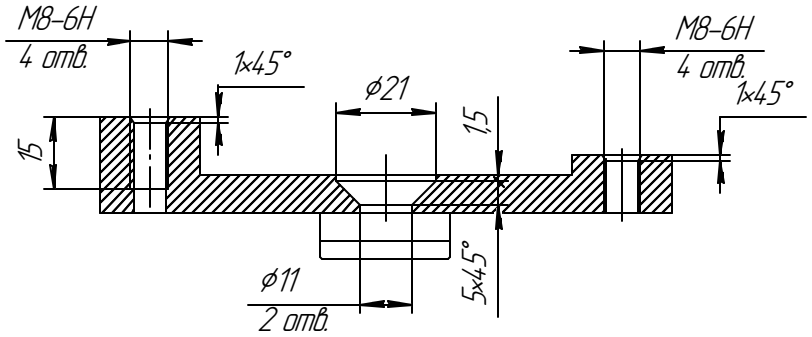

(1:2,5)

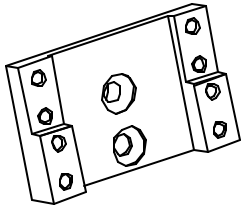

1 25...30 HRC.

2 H12, h12, ± $\frac{IT12}{2}$.

3 Покрытие Ц9.

					ТПФ1800.01.01.00.012			
изм1			Радкин	14.10.21	Платик ленты	Лит.	Масса	Масштаб
Изм.	Лист	№ докум.	Подп.	Дата			0,77	1:1
Разраб.		Коняев А.В.				Лист	Листов 1	
Пров.		Чучин Р.В.						
Т.контр.		Мерекин А.С.						
Н.контр.		Шушцев А.Г.			Сталь 40Х ГОСТ 4543-71	ООО"ЗМ Инжиниринг"		
Утв.		Чучин Р.В.						

Копировал

Формат А3